Приложение А

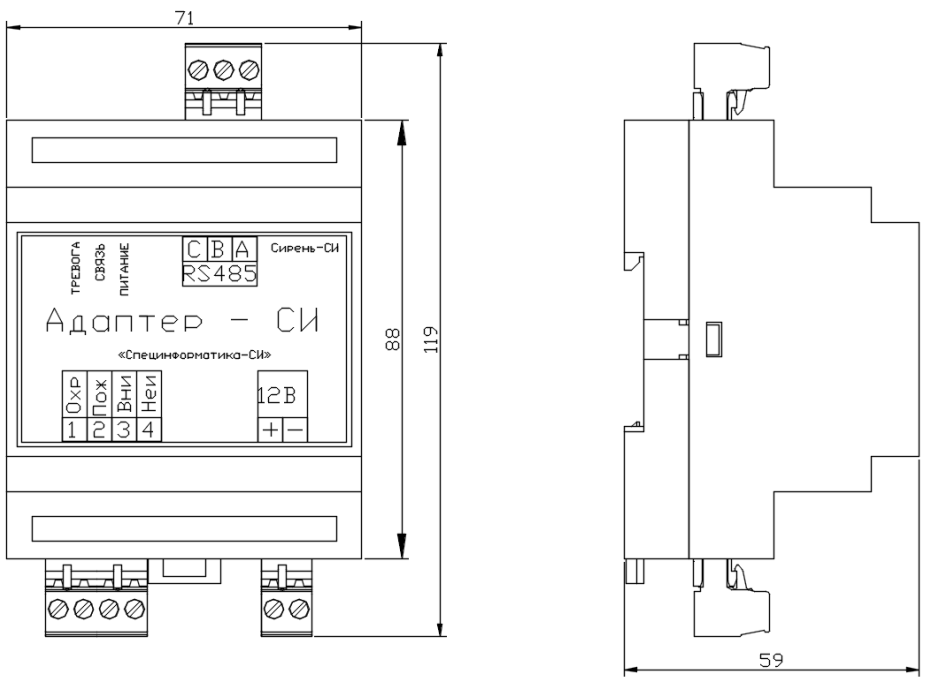


Рисунок 2. Габаритные размеры адаптера

## *«Специнформатика - СИ»*

# *Адаптер - СИ*

## *Руководство по эксплуатации*
## *КЛЯР.468362.006 РЭ*

### *1 Назначение*

Адаптер - СИ КЛЯР.468362.006 (далее по тексту - адаптер) предназначен для подключения к системе передачи информации «Сирень-СИ» (СПИ) приемно-контрольных приборов (ПКП), не обладающих интерфейсом обмена информацией, но имеющих выходы на пульт централизованного наблюдения (ПЦН) с размыкающими или замыкающими контактами.

### *2 Основные технические характеристики*

2.1 Электропитание адаптера осуществляется от вторичного источника питания постоянного тока напряжением от 10 до 16 В.

Ток потребления адаптера, не более 0,05А.

2.2 Параметры входных сигналов:

- количество входов 4;
- напряжение активного [1] уровня «1», не более 1,5В;
- максимальный допустимый ток при активном уровне, не более 1 мА;
- напряжение пассивного уровня от 2,5 до 16 В;

максимальный допустимый ток при пассивном уровне, не более 40 мА;

2.3 Максимальная удаленность адаптера от пульта СПИ до 3000 м.

2.4 Размеры адаптера приведены в приложения А.

2.5 Масса адаптера не превышает 0,15 кг.

2.6 Степень защиты корпуса адаптера по ГОСТ 14254— IP20.

2.7 Условия эксплуатации:

- температура окружающего воздуха, °С от минус 35 до плюс 50;
- относительная влажность воздуха при температуре воздуха 40°С 93%;
- синусоидальная вибрация частотой, Гц от 10 до 55

2.8 Условия транспортирования и хранения:

- температура окружающего воздуха, °С от минус 40 до плюс 50;
- относительная влажность воздуха при температуре воздуха 35°С 95 %.

Адаптер обеспечивает пожарную и электрическую безопасность при соблюдении правил установки, монтажа и эксплуатации.

---

[1] Активный уровень на входе адаптера вызывает передачу одноименного извещения в СПИ, пассивный уровень соответствует извещению «норма» по этому входу.

## 3 *Описание работы*

В большинстве случаев ПКП информируют о своем состоянии посредством выходов, таких как:

- на ПЦН — размыкающиеся цепи, соответствующей состоянию (например, «Пожар1», «Пожар», «Неисправность» и т.д.) (выходы «сухие контакты» или твердотельные реле) — схема а) на рисунке 1;
- на оповещатели — замыкание цепи на шину «Общий» (или «ОВ») (выходы с открытым коллектором или стоком) - схема б) на рисунке 1.

При формировании сигнала активного уровня на входе адаптер формирует в СПИ извещение, соответствующее наименованию входной цепи (например, при появлении активного уровня на входе «Пожар» адаптер формирует извещение о пожаре в СПИ). Адаптер формирует извещение с указанием своего адреса в СПИ.

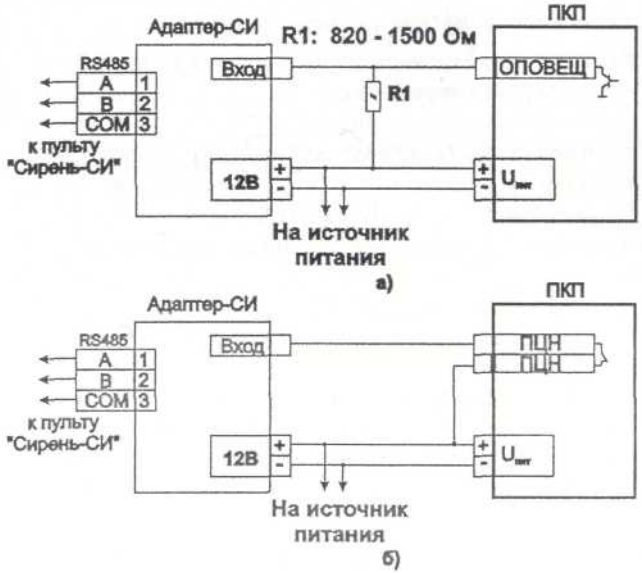


Рисунок 1. Схема подключения к ПКП

## 4 *Использование адаптера по назначению*

Адаптер предназначен только для подключения ПКП к СПИ.

4.1 Указание мер безопасности

Установка, монтаж, устранения неисправности (замена) должны проводиться при отключенном электропитании.

4.2 Монтаж

- Выберите место для установки адаптера недалеко от ПКП, к которому в последствие будет подключаться адаптер (максимальная удаленность не более 100 м).
- Адаптер закрепите на рейку DIN 35.
- Руководствуясь рекомендациями настоящего документа и электрической схемой проекта, подсоедините ПКП к адаптеру. Допускается вести монтаж проводом с сечением от 0,1 до 1,5 мм2.
- Согласно рекомендациям, изложенными в эксплуатационной документации на пульт СПИ, подключите адаптер к СПИ.
- Подайте электропитание на ПКП и адаптер.

4.3 Проверка работоспособности

- После первого включения пульт СПИ должен определить подключение нового прибора и идентифицировать его как «Адаптер ПКП» с присвоением адреса обмена. При нахождении ПКП в дежурном режиме, пульт СПИ будет индицировать дежурный режим.
- Переведите ПКП в режим, отличным от дежурного, и через несколько секунд на пульте должно отразиться состояние ПКП с указанием адреса адаптера.
- Переведите систему в исходное положение.

При работе с пультом СПИ пользуйтесь его эксплуатационными документами.

4.4 Действия в экстремальных условиях

При возникновении неисправности адаптера, когда нет реакции пульта на изменения состояния ПКП или есть наличие запаха гари, отключите электропитание и вызовите представителя предприятия, осуществляющее обслуживание или ремонт.

## 5 *Сведения о сертификации изделия*

Адаптер-СИ КЛЯР.468362.006 соответствует требованиям "Технического регламента о требованиях обеспечения пожарной безопасности и пожаротушения " (ТР ЕАЭС 043/2017 ) и имеет сертификат соответствия ЕАЭС RU C-RU.ПБ74.В.00698/23

## 6 *Свидетельство о приемке*

Адаптер – СИ зав. № _____соответствует технической документации и признан годным для эксплуатации.

Дата изготовления_____

М.П.

Подпись_____

## 7 *Гарантии изготовителя*

Изготовитель гарантирует работоспособность адаптера при соблюдении потребителем условий и правил хранения, транспортирования и эксплуатации.

Гарантийный срок хранения и эксплуатации устанавливается 12 месяцев со дня отгрузки потребителю.

Адрес изготовителя и организации гарантийного обслуживания:
115230, г. Москва, Каширское шоссе, дом 1, корп. 2, «Специнформатика - СИ», телефон-факс: 8 (499) 611-1586, 8 (499) 611-5085.